厂内机密请勿携出

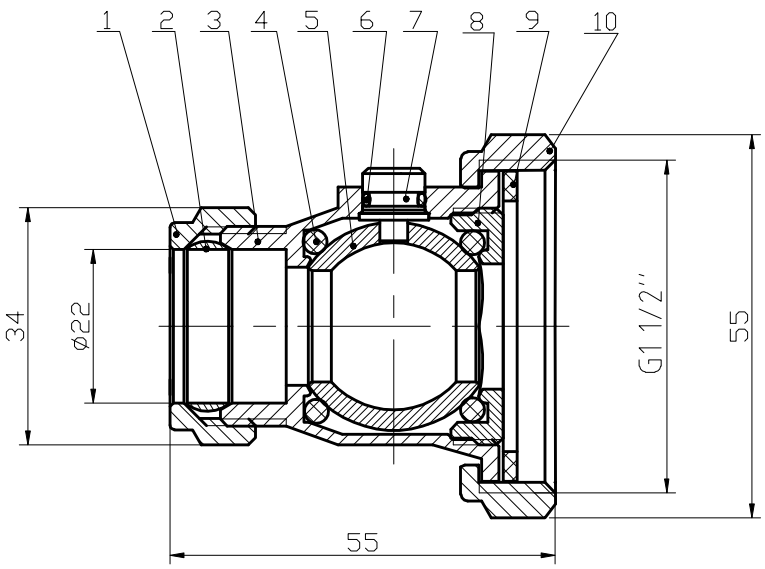

Specification
Fields of applications: water;
Maximum working pressure: PN16;
Operating temperature range: -10 ~ +90℃;
Compression connections comply with EN1254-2;
Female thread connections are to ISO228;
WRAS approved

ITEM	NO.	parts name	material	QTY.	
12					
11					
10		Pump Nut	HPb59-T(企)	1	
9		Gasket	Red paper	1	
8		Bonnet	HPb59-T(企)	1	
7		Stem	HPb59-T(企)	1	
6		O-ring	EPDM	1	
5		Ball	HPb59-T(企)	1	
4		O-ring	EPDM	2	
3		Body	HPb59-T(企)	1	
2		Olive	T2	1	
1		Comperssion nut	HPb59-T(企)	1	

发放号	
生产	√
打样	
试制	
制图	0
版次	A

未注尺寸公差

基本尺寸	公差
<6	±0.1
≥6~30	±0.2
≥30~120	±0.3
≥120~400	±0.5

标记	处数	更改内容	签名	更改文件号	日期

设计	Alger			
校对			比例	1:1
审核			公差等级	IT14
批准			幅面	A4
归档			总1页	第1页

品名: MF BALL TYPE PUMP VALVE 22MM

重要尺寸
关键尺寸

材料: HPb59-T(企)

重量:

艾迪西流体控制股份万达阀门有限公司
IDC Fluid Control Co LTD

编号:

客户编号: MPVB22